Copying of this document and giving it to others, and the use or communication of the contents thereof, are forbidden without express authority. All rights reserved.

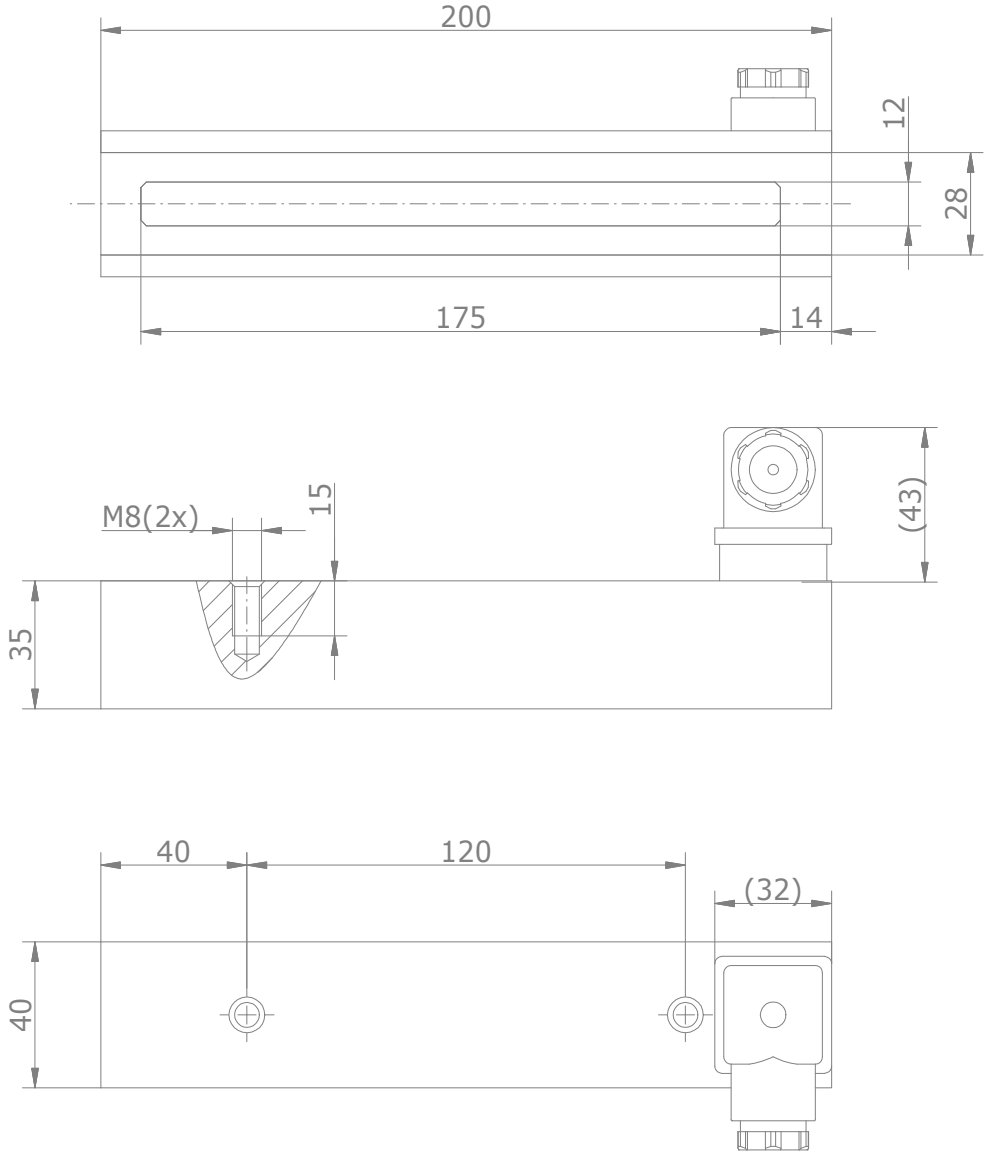

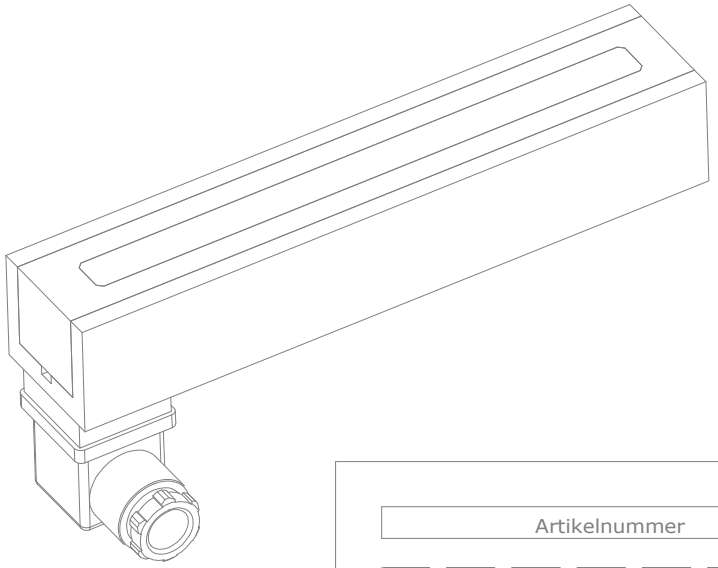

Artikelnummer

4	3	4	2	1	2	5
1	2	3	4	5	6	7

Spannung:

230VAC	9
205VDC	8
24VDC	4

Ausführung:

St zn Leitung	0
St zn Winkelstecker	1
Edelstahlgehäuse	2
Schutzplatte 1.4301	3

Maße in mm Dimensions in millimeters	Zul. Abw. f. Maße ohne Toleranzang. General tolerances: ISO 2768-Km	Fertigzustand finished cond.	Maßstab Scale 1:2	Menge Quantity 1	
			Rohstoff/Raw material -		
			Rohteil-Nr./Raw piece No. -		
			Werkzeug-Nr./Tool No. -		
	2002	Datum Date	Name Name	Benennung/Designation	
	Bearb. Drawn	12.01.02	R. Mannel	Elektromagnet 100% ED; 13W; 2300N	
	Gepr. Check	12.01.02	C. Franke		
	Norm Appr.				
				Sachnummer/Part-No. 4342125	Blatt Sheet 1 von of 1
Ausg. Issue	Änderung Modification	Datum Date	Name Name	Dateiname Filename	Ursprung Source: MegaCAD

Weitergabe und Vervielfältigung dieser Unterlage, sowie Verwertung und Mitteilung ihres Inhalts nicht gestattet, soweit nicht ausdrücklich zugestanden. Alle Rechte vorbehalten